DE

4.2 Wartungs- und Verschleissteile

FR

4.2 Pièces de maintenance et d'usure

GB

4.2 Maintenance and wearing parts

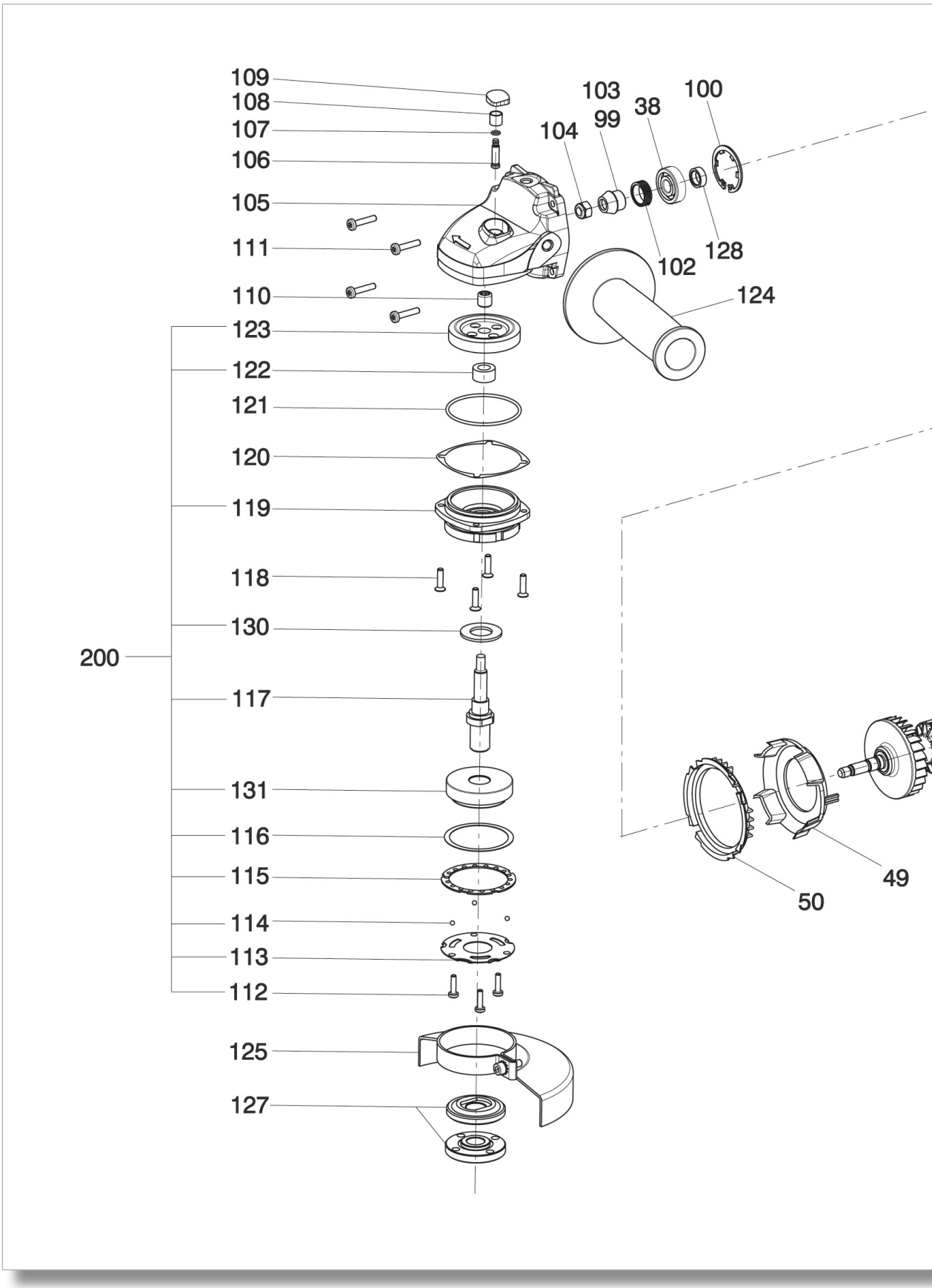

IT

4.2 Pezzi di ricambio e di manutenzione

ES

4.2 Piezas para mantenimiento y sujetas a desgaste

PT

4.2 Peças sobresselentes e de consumo

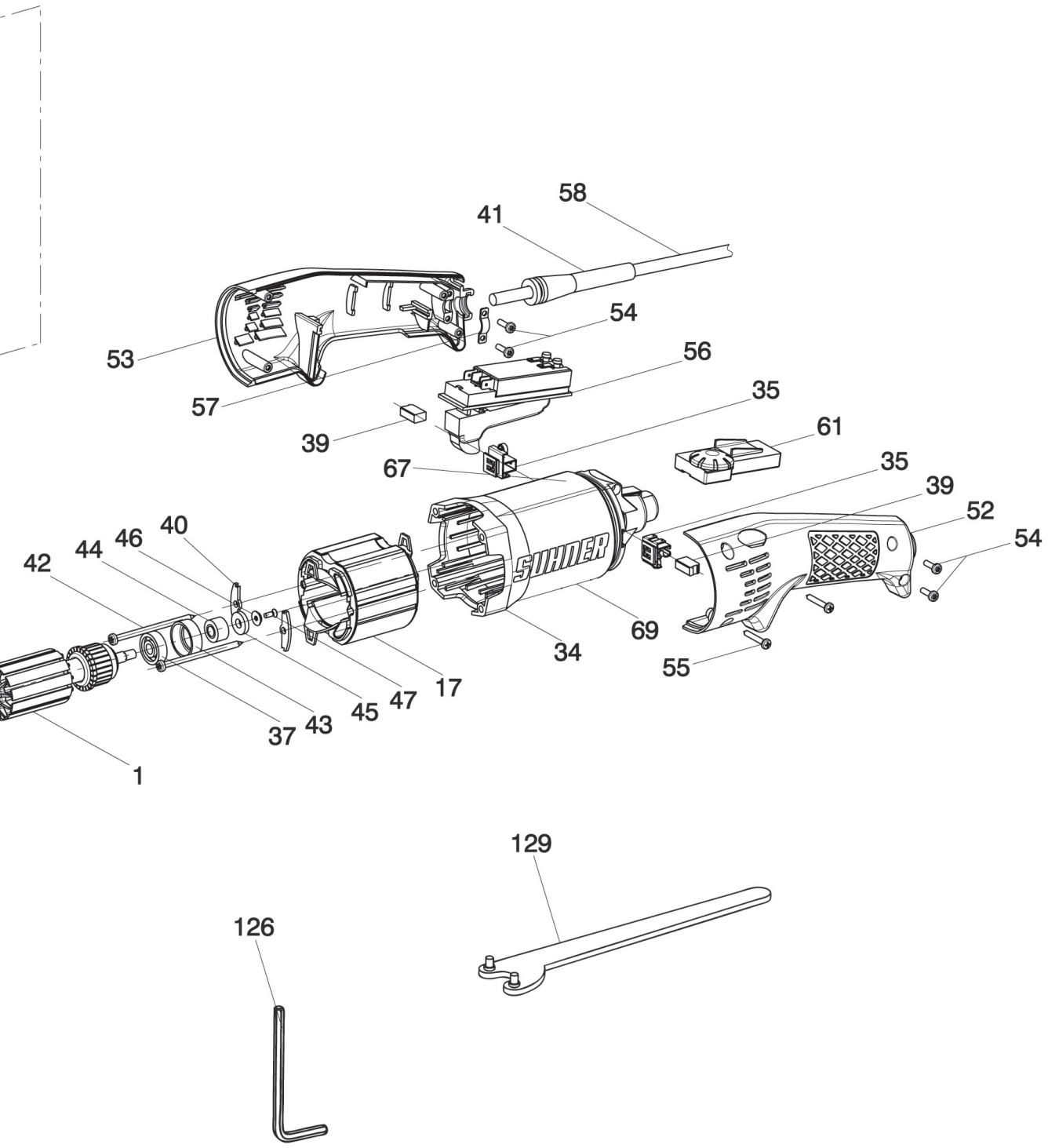

DE FR GB

UWK 10-R150 120V	UWK 10-R150 240V	UWK 10-R150 230V SEV	UWK 10-R150 230V VDE	UWK 10-R125 120V	UWK 10-R125 240V	UWK 10-R125 230V SEV	UWK 10-R125 230V VDE	UWK 8-R125 120V	UWK 8-R125 240V	UWK 8-R125 230V SEV	UWK 8-R125 230V VDE	Pos.	Benennung	Désignation
Menge / Quantité / Quantity / Quantità / Cantidad / Quantidade														
-	1	1	1	-	1	1	1	-	-	-	-	1	Anker mit Lüfter	Ancre avec ventilateur imbriqué
-	-	-	-	-	-	-	-	-	1	1	1	1	Anker mit Lüfter	Ancre avec ventilateur imbriqué
1	-	-	-	1	-	-	-	-	-	-	-	1	Anker mit Lüfter	Ancre avec ventilateur imbriqué
-	-	-	-	-	-	-	-	1	-	-	-	1	Anker mit Lüfter	Ancre avec ventilateur imbriqué
-	1	1	1	-	1	1	1	-	1	1	1	17	Stator komplett	Stator complet
1	-	-	-	1	-	-	-	1	-	-	-	17	Stator komplett	Stator complet
1	1	1	1	1	1	1	1	1	1	1	1	34	Statorgehäuse	Boîtier de stator
2	2	2	2	2	2	2	2	2	2	2	2	35	Kohlebürstenhalter	Porte-balais
1	1	1	1	1	1	1	1	1	1	1	1	37	Kugellager	Roulement à billes
1	1	1	1	1	1	1	1	1	1	1	1	38	Kugellager	Roulement à billes
-	2	2	2	-	2	2	2	-	2	2	2	39	Kohle selbstabschaltend	Charbons à auto décleche-ment
2	-	-	-	2	-	-	-	2	-	-	-	39	Kohle	Charbons
2	2	2	2	2	2	2	2	2	2	2	2	40	Stator-Schrauben-Fixation	Vis de fixation du stator
1	1	1	1	1	1	1	1	1	1	1	1	41	Knickschutz	Protecteur du câble
2	2	2	2	2	2	2	2	2	2	2	2	42	Spez. Linsenblechschraube	Vis à tôle spécial
1	1	1	1	1	1	1	1	1	1	1	1	43	Dämmring	Bague isolante
1	1	1	1	1	1	1	1	1	1	1	1	44	Stützring	Entretoise
1	1	1	1	1	1	1	1	1	1	1	1	45	Ringmagnet	Aimant torique
1	1	1	1	1	1	1	1	1	1	1	1	46	Scheibe	Disque
1	1	1	1	1	1	1	1	1	1	1	1	47	Senkschraube	Vis à tête fraisée
1	1	1	1	1	1	1	1	1	1	1	1	49	Lüfterabdeckung	Couvercle de ventilation
1	1	1	1	1	1	1	1	1	1	1	1	50	Sichtschutz	Visière de protection
1	1	1	1	1	1	1	1	1	1	1	1	52	Halbschalengriff links	Demi-coque de poignée gauche
1	1	1	1	1	1	1	1	1	1	1	1	53	Halbschalengriff rechts	Demi-coque de poignée droite
4	4	4	4	4	4	4	4	4	4	4	4	54	PT-Schrauben	Vis-PT
2	2	2	2	2	2	2	2	2	2	2	2	55	PT-Schrauben	Vis-PT
1	1	1	1	1	1	1	1	1	1	1	1	56	Schalter	Interrupteur
1	1	1	1	1	1	1	1	1	1	1	1	57	Kabelbride	Collier de serrage
-	-	-	1	-	-	-	1	-	-	-	1	58	Zuleitungskabel kompl.	Conducteur d'alimentation compl.
-	-	1	-	-	-	1	-	-	-	1	-	58	Zuleitungskabel kompl.	Conducteur d'alimentation compl.
-	1	-	-	-	1	-	-	-	1	-	-	58	Zuleitungskabel kompl.	Conducteur d'alimentation compl.
1	-	-	-	1	-	-	-	1	-	-	-	58	Zuleitungskabel kompl.	Conducteur d'alimentation compl.
-	1	1	1	-	1	1	1	-	1	1	1	61	Elektronik	Electronique
1	-	-	-	1	-	-	-	1	-	-	-	61	Elektronik	Electronique

IT ES PT

Description	Descrizione	Denominación	Descrição	No. art.
Armature with fan	Ancoraggio con ventila-zione	Inducido engranado con ventilador	Rotor com ventilador	30002482
Armature with fan	Ancoraggio con ventila-zione	Inducido engranado con ventilador	Rotor com ventilador	30003219
Armature with fan	Ancoraggio con ventila-zione	Inducido engranado con ventilador	Rotor com ventilador	30002483
Armature with fan	Ancoraggio con ventila-zione	Inducido engranado con ventilador	Rotor com ventilador	30003218
Stator complete	Statore completo	Estator completo	Estator completo	30000900
Stator complete	Statore completo	Estator completo	Estator completo	30000913
Stator housing	Scatola dello statore	Carcasa de estator	Carcaça do estator	30000761
Carbon brush holder	Supporto della spazzola in carbone	Portaescobillas	Suporte das escovas de carvão	30000702
Ball bearing	Cuscinetto a sfere	Rodamiento de bolas	Rolamento de esferas	27 684 13
Ball bearing	Cuscinetto a sfere	Rodamiento de bolas	Rolamento de esferas	30001755
Auto cut-out carbon brush	Carbone, dis-inserimento autom.	Escobilla con autodesco-nexión	Escovas de carvão, corte automático	30000700
Carbon brush	Carbone	Escobilla	Escovas	30000808
Stator screw fastening	Fissaggio a vite dello statore	Fijación de tornillos de estator	Parafusos de fixação do estator	30001138
Anti-kink guard	Protezione al piegamento	Protector de cable	Protecção do cabo (con-tra cocas)	28 029 01
Special self-tapping screw	Vite speciale a lente per lamiera	Tornillo alomado especial	Parafuso para chapa, especial, cabeça de tremoço	28 019 01
Damping ring	Anello isolante	Anillo aisiante	Anel isolante	57 937 01
Support ring	Anello di supporto	Anillo de soporte	Anel de suporte	30000894
Annular magnet	Magnete ad anello	Imán tórico	Imã tórico	57 287 01
Washer	Ranella	Arandela	Anilha	57 289 01
Countersunk head screw	Vite a scomparsa	Tornillo de cabeza ave-llanada	Parafuso com cabeça de embeber	28 134 01
Fan cover	Copertura della ventila-zione	Cubierta del ventilador	Tampa do ventilador	30000791
Eye protection	Protezione della vista	Tapa	Protecção ocular	30000790
Half-shell handle left	Mezza scocca dell'impugnata sinistra	Semimango izquierdo	Mela-cana de protecção, punho esquerdo	30000814
Half-shell handle right	Mezza scocca dell'impugnata destra	Smimango derecho	Mela-cana de protecção, punho direito	30000815
PT screw	Viti PT	Tornillos PT	Parafuso PT	27 995 16
PT screw	Viti PT	Tornillos PT	Parafuso PT	27 997 30
Switch	Interruttore	Interruptor	Interruptor	30000816
Cable clip	Brida del cavo	Brida de cable	Braçadeira de cabo	35 183 01
Power cable compl.	Cavo di alimentazione, completo	Cable de alimentación compl.	Cabo de alimentação completo	30001130
Power cable compl.	Cavo di alimentazione, completo	Cable de alimentación compl.	Cabo de alimentação completo	30001131
Power cable compl.	Cavo di alimentazione, completo	Cable de alimentación compl.	Cabo de alimentação completo	30001943
Power cable compl.	Cavo di alimentazione, completo	Cable de alimentación compl.	Cabo de alimentação completo	30001884
Electronic control	Elettronica	Electrónica	Controle electrónico	30000699
Electronic control	Elettronica	Electrónica	Controle electrónico	30000904

DE								FR				GB		
UWK 10-R150 120V	UWK 10-R150 240V	UWK 10-R150 230V SEV	UWK 10-R150 230V VDE	UWK 10-R125 120V	UWK 10-R125 240V	UWK 10-R125 230V SEV	UWK 10-R125 230V VDE	UWK 8-R125 120V	UWK 8-R125 240V	UWK 8-R125 230V SEV	UWK 8-R125 230V VDE			
Menge / Quantité / Quantity / Quantità / Cantidad / Quantidade												Pos.	Benennung	Désignation
1	1	1	1	1	1	1	1	-	-	-	-	67	Drehzahlschild	Plaque de vitesse de rotatio
-	-	-	-	-	-	-	-	1	1	1	1	67	Drehzahlschild	Plaque de vitesse de rotatio
-	-	-	-	-	-	1	1	-	-	-	-	69	Leistungsschild	Plaquette indicatrice
-	-	-	-	-	1	-	-	-	-	-	-	69	Leistungsschild	Plaquette indicatrice
-	-	-	-	1	-	-	-	-	-	-	-	69	Leistungsschild	Plaquette indicatrice
-	-	1	1	-	-	-	-	-	-	-	-	69	Leistungsschild	Plaquette indicatrice
-	1	-	-	-	-	-	-	-	-	-	-	69	Leistungsschild	Plaquette indicatrice
1	-	-	-	-	-	-	-	-	-	-	-	69	Leistungsschild	Plaquette indicatrice
-	-	-	-	-	-	-	-	-	-	1	1	69	Leistungsschild	Plaquette indicatrice
-	-	-	-	-	-	-	-	-	1	-	-	69	Leistungsschild	Plaquette indicatrice
-	-	-	-	-	-	-	-	1	-	-	-	69	Leistungsschild	Plaquette indicatrice
-	-	-	-	-	-	-	-	1	1	1	1	99	Passscheibe	Disque d'ajustage
1	1	1	1	1	1	1	1	1	1	1	1	100	Sicherungsring	Circlip
1	1	1	1	1	1	1	1	-	-	-	-	102	Dichtungsschnecke	Bague de palier
-	-	-	-	-	-	-	-	1	1	1	1	102	Dichtungsschnecke	Bague de palier
1	1	1	1	1	1	1	1	-	-	-	-	103	Ritzel	Pignon
-	-	-	-	-	-	-	-	1	1	1	1	103	Ritzel	Pignon
1	1	1	1	1	1	1	1	-	-	-	-	104	Mutter	Ecrou
-	-	-	-	-	-	-	-	1	1	1	1	104	Mutter	Ecrou
1	1	1	1	1	1	1	1	1	1	1	1	105	Getriebegehäuse	Boîtier de transmission
1	1	1	1	1	1	1	1	-	-	-	-	106	Blockierzapfen	Doigt de verrouillage
-	-	-	-	-	-	-	-	1	1	1	1	106	Blockierzapfen	Doigt de verrouillage
1	1	1	1	1	1	1	1	1	1	1	1	107	O-Ring	Joint torique
1	1	1	1	1	1	1	1	1	1	1	1	108	Feder	Ressort
1	1	1	1	1	1	1	1	1	1	1	1	109	Knopf	Bouton
1	1	1	1	1	1	1	1	1	1	1	1	110	Nadelbuchse	Coussinet à billes
4	4	4	4	4	4	4	4	4	4	4	4	111	Schraube	Vis
3	3	3	3	3	3	3	3	3	3	3	3	112	Schraube	Vis
1	1	1	1	1	1	1	1	1	1	1	1	113	Federring	Rondelle élastique
3	3	3	3	3	3	3	3	3	3	3	3	114	Kugel	Bille
1	1	1	1	1	1	1	1	1	1	1	1	115	Ring	Bague
1	1	1	1	1	1	1	1	1	1	1	1	116	Unterlegscheibe	Rondelle
-	-	-	-	-	1	1	1	-	1	1	1	117	Spindel	Broche
-	1	1	1	-	-	-	-	-	-	-	-	117	Spindel	Broche
-	-	-	-	1	-	-	-	1	-	-	-	117	Spindel	Broche
1	-	-	-	-	-	-	-	-	-	-	-	117	Spindel	Broche
4	4	4	4	4	4	4	4	4	4	4	4	118	Schraube	Vis

IT ES PT

Description	Descrizione	Denominación	Descrição	No. art.
Speed data plate	Placchetta del regime	Placa con número de revoluciones	Placa do no de rotações	30001770
Speed data plate	Placchetta del regime	Placa con número de revoluciones	Placa do no de rotações	30003221
Data plate	Placchetta delle presta-zioni	Placa de características	Placa de características	30001771
Data plate	Placchetta delle presta-zioni	Placa de características	Placa de características	30001944
Data plate	Placchetta delle presta-zioni	Placa de características	Placa de características	30002325
Data plate	Placchetta delle presta-zioni	Placa de características	Placa de características	30001840
Data plate	Placchetta delle presta-zioni	Placa de características	Placa de características	30002054
Data plate	Placchetta delle presta-zioni	Placa de características	Placa de características	30002387
Data plate	Placchetta delle presta-zioni	Placa de características	Placa de características	30003237
Data plate	Placchetta delle presta-zioni	Placa de características	Placa de características	30003236
Data plate	Placchetta delle presta-zioni	Placa de características	Placa de características	30003235
Swim washer	Disco di adattamento	Arandela de ajuste	Anilha de ajuste	2800407
Retaining ring	Anello di sicurezza	Anillo de retención	Anilha de segurança	30001757
Return line	Spirale di guarnizione	Sinfín estanqueizante	Linha de retorno	30001754
Return line	Spirale de guarnizione	Sinfín estanqueizante	Linha de retorno	30003201
Pinion gear	Pignone	Piñón	Pinhão	30001753
Pinion gear	Pignone	Piñón	Pinhão	30003223
Nut	Bullone	Tuerca	Porca	30001752
Nut	Bullone	Tuerca	Porca	30003453
Gearbox housing	Scatola del riduttore	Carcasa de engranaje	Cárter de propulsão	30002125
Blocking bolt	Perno di bloccaggio	Espiga de bloqueo	Perno de blocagem	30001748
Blocking bolt	Perno di bloccaggio	Espiga de bloqueo	Perno de blocagem	30003024
O-ring	Anello ad O	Junta tórica	Junta tórica	30001749
Spring	Molla	Muelle	Mola	30001750
Button	Pulsante	Botón	Botão	30001751
Needle bush	Boccola	Casquillo de aguja	Casquilho da agulha	30001745
Screw	Vite	Tornillo	Parafuso	30002489
Screw	Vite	Tornillo	Parafuso	30001733
Spring lockwasher	Anello a molla	Arandela elástica	Anilha de mola	30001734
Ball	Sfera	Bola diám.	Esfera	30001735
Ring	Anello	Anillo	Anel	30001736
Washer	Ranella	Arandela	Anilha	30001737
Spindle	Bobina	Husillo	Veio	30001738
Spindle	Bobina	Husillo	Veio	30001843
Spindle	Bobina	Husillo	Veio	30002278
Spindle	Bobina 1	Husillo	Veio	30002227
Screw	Vite	Tornillo	Parafuso	30001739

DE FR GB

UWK 10-R150 120V	UWK 10-R150 240V	UWK 10-R150 230V SEV	UWK 10-R150 230V VDE	UWK 10-R125 120V	UWK 10-R125 240V	UWK 10-R125 230V SEV	UWK 10-R125 230V VDE	UWK 8-R125 120V	UWK 8-R125 240V	UWK 8-R125 230V SEV	UWK 8-R125 230V VDE	Pos.	Benennung	Désignation
Menge / Quantité / Quantity / Quantità / Cantidad / Quantidade														
1	1	1	1	1	1	1	1	1	1	1	1	119	Lagerdeckel	Couvercle de palier
3	3	3	3	3	3	3	3	3	3	3	3	120	Unterlegscheibe	Rondelle
1	1	1	1	1	1	1	1	1	1	1	1	121	O-Ring	Joint torique
1	1	1	1	1	1	1	1	-	-	-	-	122	Distanzring	Bague de distance
-	-	-	-	-	-	-	-	1	1	1	1	122	Hülse	Cas
1	1	1	1	1	1	1	1	-	-	-	-	123	Kegelrad	Roue conique
-	-	-	-	-	-	-	-	1	1	1	1	123	Kegelrad	Roue conique
1	1	1	1	1	1	1	1	1	1	1	1	124	Griff	Poignée
-	-	-	-	1	1	1	1	1	1	1	1	125	Schutzhaube	Capot de protection
1	1	1	1	-	-	-	-	-	-	-	-	125	Schutzhaube	Capot de protection
1	1	1	1	1	1	1	1	1	1	1	1	126	Schlüssel	Clé
-	1	1	1	-	1	1	1	-	1	1	1	127	Spannflansch	Bride de serrage
1	1	1	1	1	1	1	1	1	1	1	1	128	Distanzhülse	Bague de distance
1	1	1	1	1	1	1	1	1	1	1	1	129	Zweilochmutterndreher	Clé pour écrous à deux trous
1	1	1	1	1	1	1	1	1	1	1	1	130	Filzring	Anneau de feutre
-	1	1	1	-	-	-	-	-	-	-	-	131	Autobalancer	Autobalancer
1	-	-	-	-	-	-	-	-	-	-	-	131	Autobalancer	Autobalancer
-	-	-	-	-	1	1	1	-	-	-	-	200	Verschluss komplett	Fermeture complète
-	1	1	1	-	-	-	-	-	-	-	-	200	Verschluss komplett	Fermeture complète
13g												-	Getriebefett Blasolube 330-1	Graisse pour boîte à vitesses Blasolube 330-1

IT ES PT

Description	Descrizione	Denominación	Descrição	No. art.
Bearing cover	Coperchio dei cuscinetti	Sombrerete cojinete	Tampa do rolamento	30001740
Washer	Ranella	Arandela	Anilha	30001741
O-ring	Anello ad O	Junta tórica	Junta tórica	30001742
Spacer ring	Anello distanziator	Anillo distanciador	Anilha espaçadora	30001743
Case	Caso	Caso	Caso	30003028
Bevel gear	Ruota conica	Rueda cónica	Roda cónica	30001744
Bevel gear	Ruota conica	Rueda cónica	Roda cónica	30003155
Handle	Impugnatura	Mango	Punho	30001758
Safety guard	Scocca di protezione	Cubierta protectora	Coberta de protecção	30001759
Safety guard	Scocca di protezione	Cubierta protectora	Coberta de protecção	30001846
Wrench	Chave	Llave	Chave	30001760
Backing flange	Flangia di serraggio	Brida de sujeción	Flange de aperto	48 200 11
Spacer sleeve	Bussolotto distanziatore	Casquillo distanciador	Casquilho espaçador	30002470
Two-hole nut drive	Svitatore per bulloni a due fori	Llave para tuercas de dos orificios	Chave de porcas de dois orifícios	12 446 01
Felt ring	Anello di feltro	Anillo de fieltro	Anel de feltro	30001915
Autobalancer	Autobalancer	Autobalancer	Equilibrador automático	30001841
Autobalancer	Autobalancer	Autobalancer1	Equilibrador automático	30002388
Plug complete	Chiusura completa	Cierre apriete	Fecho apoio	30001761
Plug complete	Chiusura completa	Cierre apriete	Fecho apoio	30002035
Gear grease Blasolube 330-1	Grasso per riduttore Blasolube 330-1	Grasa para engranajes Blasolube 330-1	Massa para engrenagens Blasolube 330-1	30001844